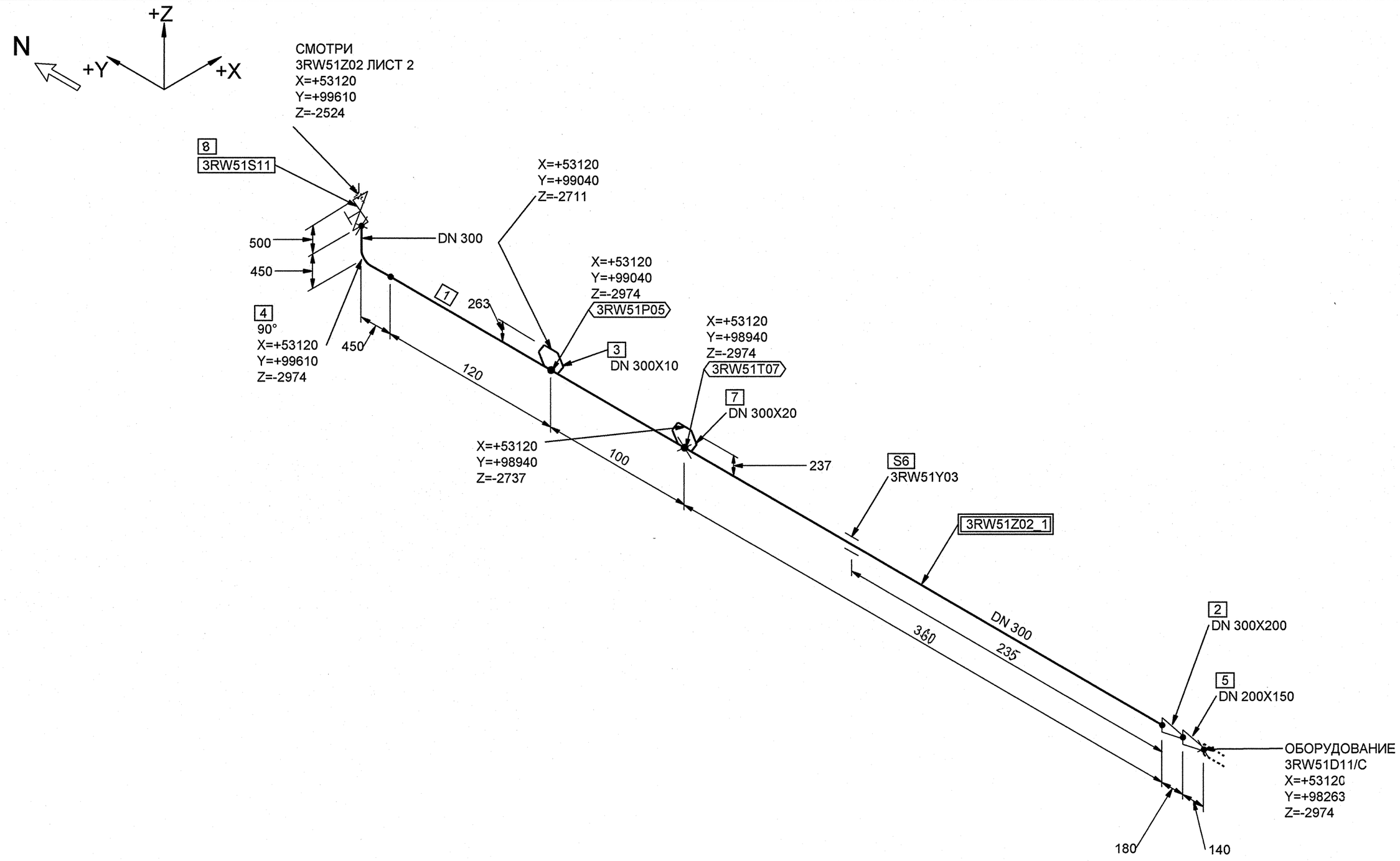


# СПЕЦИФИКАЦИЯ ДЕТАЛЕЙ И ОПОР

| ПОЗ. | НАИМЕНОВАНИЕ | КОЛ. | МАТЕРИАЛ | МАССА ЕД-ЦЫ, кг |
|---|---|---|---|---|
| 1 | ОСТ 34-42-658-84 ТРУБА 325х8 | 0.580 М | 20ТУ 14-3-190-2004 | 62.54 |
| 2 | ОСТ 34 10.700-97 ПЕРЕХОД К 325х10.0х219х8.0-180 | 1 | 20ТУ 14-3-190-2004 | 14.00 |
| 3 | ШТУЦЕР КИП | 1 | - | - |
| 4 | ОСТ 34 10.699-97 ОТВОД 90° 325х10.0 | 1 | 20ТУ 14-3-190-2004 | 54.90 |
| 5 | ОСТ 34 10.700-97 ПЕРЕХОД К 219х7.0х159х5.0-140 | 1 | 20ТУ 14-3-190-2004 | 6.20 |
| 6 | 3RW51Y03 ОПОРА СКОЛЬЗЯЩАЯ | 1 | | - |
| 7 | БОБЫШКА КИП | 1 | - | - |
| 8 | КПЛВ.491654.300-02 3СIIIв ТУ 3742-020-49149890-2008 ЗАДВИЖКА КЛИНОВАЯ С РУКОЯТКОЙ ЧЕРЕЗ ЧЕРВЯЧНЫЙ РЕДУКТОР С ПАТРУБКАМИ ПОД ПРИВАРКУ DN 300 Pp 2,5 МПа Tp 250°C УГЛЕРОДИСТАЯ СТАЛЬ | 1 | СБОРНЫЙ | 487.00 |

БЛОКИ:

3RW51Z02_1

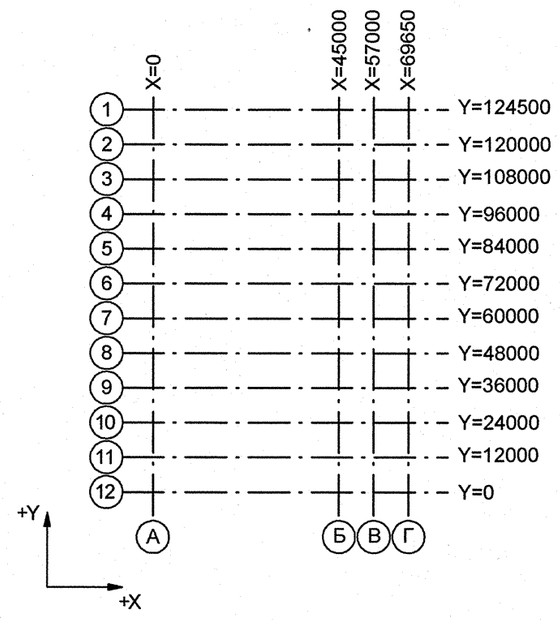


Номер трубопровода - IX
Подведомственность - ПБ 03-585-03
Категория трубопровода по ПБ 03-585-03 - II В
Класс безопасности по НП-001-97 - 3
Категория сейсмостойкости по НП-031-01 - II
Рабочие параметры: Pp=9.05(абс)МПа,tp=45°C
Параметры гидроиспытания: Pr=0.20 МПа, tr= 5-40°C
Среда- Конденсат

| 3TG11Z01_01 | — | 3 | DN 100 | Z+ 2700 X+ 175 Y- 2775 | 3TG11W01/N1 | | | | S8 3TG11Y01/PT-997 | | | | 3TG11J01/ТГ-235 |
|---|---|---|---|---|---|---|---|---|---|---|---|---|---|
| Код блока | Трубопроводы проектируемые | Позиция детали | Условный проход | Координаты элементов в здании | Код оборудования/ Номер патрубка | Шов заводской | Шов монтажный | Резьбовое соединение | Позиция опоры Код опоры / код проходки | Направление среды | Переход | Штуцер | Код герметичной проходки/ код проходки |

| Изм. | Кол.уч. | Лист | № док. | Подпись | Дата |
|---|---|---|---|---|---|
| 2 | - | Зам | 649-12 | - | - |
| Инженер | | Смирнов | | | 14.11 |
| Пров.инж.1 кат. | | Котина | | | 27.11 |
| Нач.гр. | | Морозова | | | 29.11 |
| Н.контр | | Краснояров | | | 30.11 |

АРХИВНЫЙ ЭКЗЕМПЛЯР

Инв. № подл. R3.00175.1.0.12
Лист 48

R3.RW51.3011.012.01.00.019

Ростовская АЭС Блок 3

Главный корпус
Машинное отделение (ДО, ЭЭТУ)
Трубопроводы связи конденсата ТПН с турбиной

| Стадия | Лист | Листов |
|---|---|---|
| р | 1 | 3 |

Изометрический чертеж
3RW51Z02

ОАО "НИАЭП" 2012

Формат А2

Инв. N подл. R3.00175.1.0.12 | Подп. и дата | Взам. инв. N | ДОПОЛНИТЕЛЬНЫЕ ПОДПИСИ